GROUND PLAN (1:20)

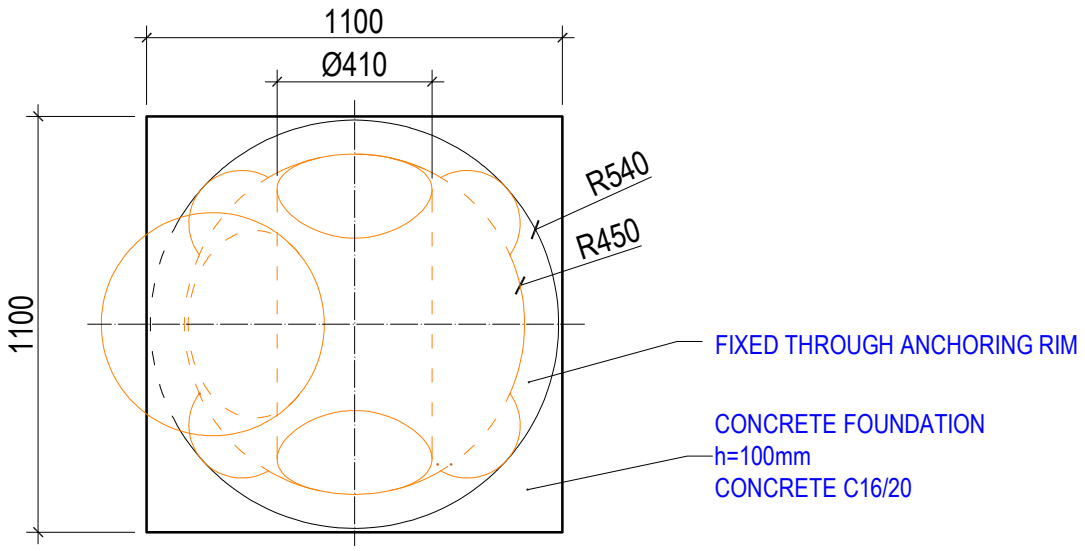

ANCHORING DETAIL (1:5)

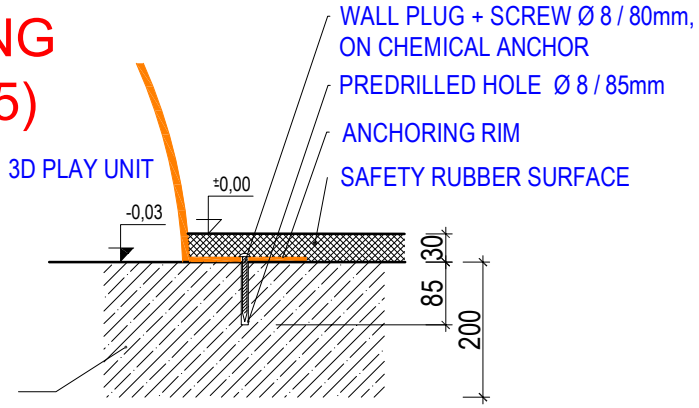

SECTION (1:20)

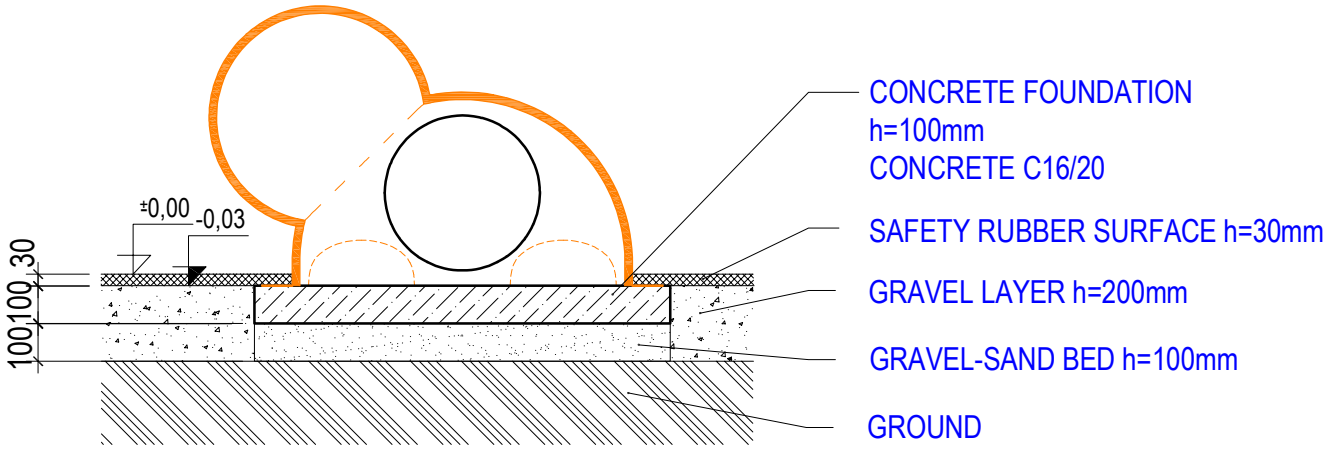

Author:	
MgA. Maxmilián Blšták	

TECHNICAL DRAWING

M01 - MINI BEE
M02 - MINI DOG
M03 - MINI HARE
M04 - MINI CAT
M05 - MINI HEDGEHOG
M06 - MINI FROG
M07 - MINI PIG
M08 - MINI TIGER
M09 - MINI COW
M10 - MINI TURTLE
M13 - MINI SNAIL
M14 - MINI MOLE
M15 - MINI SHEEP

Foundation and anchoring - ground plan and section

3D PROGRAM, s.r.o.
Objízdná 1911
765 02 Otrokovice
Tel: 602 500 045
Email: info@3dprogram.eu

Certified according to	EN71 , EN1176
Date of issue	22.2.2021
1:20, 1:10	format 1xA4
M_EN.dwg	revision 0